Keilschieber weichdichtend
mit Stellungsüberwachung

Type rot

Nach DIN EN 1074-1 und 2 / EN 1171, Baulänge kurz nach DIN EN 558-2 Reihe 14
Flanschanschlussmaße und Bohrung nach ISO 7005-2 (EN 1092-2, DIN 2501)

Komponentenliste

1. Handrad
2. Spindel
3. Stift
4. Indikatormutter
5. NBR-Abstreifer
6. NBR-O-Ring
7. Gleitlager
8. Haube
9. Kammring
10. EPDM-Lippendichtung
11. Gehäuseschrauben
12. Haubendichtung
13. Keilmutter
14. Keil
15. Gehäuse

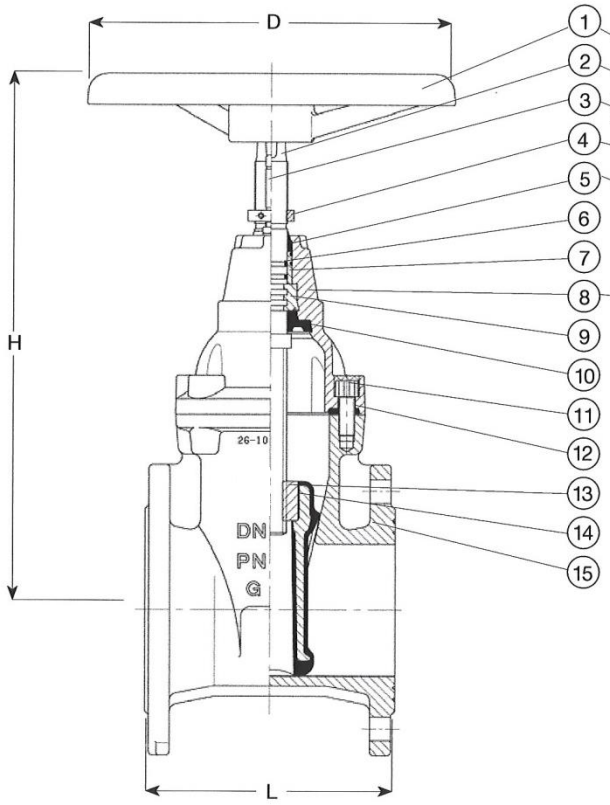

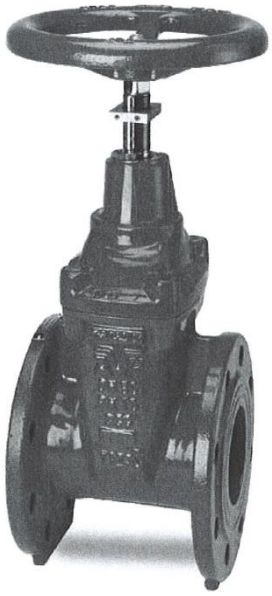

DN	PN	L mm	H mm	D mm	Gewicht kg
50	10/16	150	329	180	13
65	10/16	170	355	225	16
80	10/16	180	382	225	20
100	10/16	190	414	280	27
125	10/16	200	325	320	36
150	10/16	210	540	320	51
200	10	230	688	360	71
200	16	230	688	360	71
250	10	250	780	500	113
250	16	250	780	500	113
300	10	270	855	500	160
300	16	270	855	500	160
350	10	290	930	640	203
350	16	290	930	640	203
400	16	310	960	640	240

AVB AG Rütifeldstrasse 22 CH-3294 Büren a/A. 032 353 10 00