Prinzipschema
Schéma de principe

Type 115 – 5

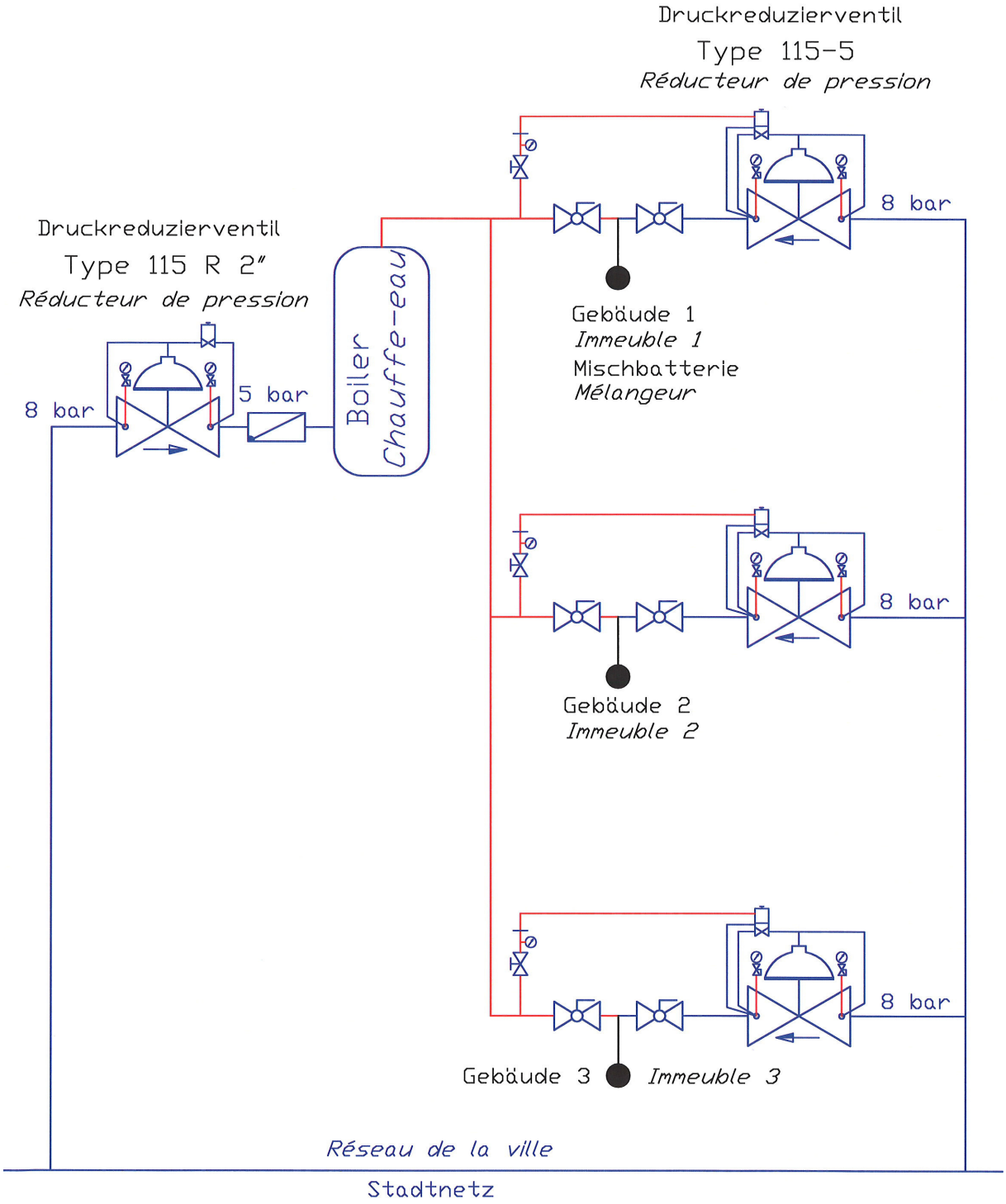

AVB AG Rütifeldstrasse 22 CH-3294 Büren a/A. 032 353 10 00